CESAB S200 0.8 - 2.0 tonnellate

Elevatore elettrico a timone

Caratteristiche tecniche

CESAB

CESAB S210 - S212 - S214 Caratteristiche tecniche

CARATTERISTICHE						
1.1	Costruttore			CESAB	CESAB	CESAB
1.2	Modello			S210	S212	S214
1.3	Alimentazione			Elettrico	Elettrico	Elettrico
1.4	Tipo di guida			A timone	A timone	A timone
1.5	Portata nominale	Q	[kg]	1000	1200	1400
1.6	Baricentro del carico	c	[mm]	600	600	600
1.8	Distanza schiena forche/asse ant.	x	[mm]	663	645	645
1.9	Interasse	y	[mm]	1195	1252	1252
PESO						
2.1	Peso del carrello, con batteria		[kg]	809	907	907
2.2	Pressione, con carico, su ruota trazione/pivottante/bracci di supporto		[kg]	350/280/1185	400/290/1445	450/245/1640
2.3	Pressione, senza carico, su ruota trazione/pivottante/bracci di supporto		[kg]	350/230/235	400/250/285	450/200/285
RUOTE						
3.1	Ruota trazione/pivottante/rulli forche			Poliuretano	Poliuretano	Poliuretano
3.2	Dimensione ruota, anteriore		[mm]	Ø230x70	Ø230x70	Ø230x70
3.3	Dimensione ruota, posteriore		[mm]	Ø85x95	Ø85x95	Ø85x95
3.4	Ruote aggiuntive (dimensioni)		[mm]	Ø125x50	Ø125x50	Ø125x50
3.5	Ruote, numero anteriore/posteriore (x=ruote comandate)			1x+2/2	1x+2/2	1x+2/2
3.6	Larghezza carreggiata - anteriore	b10	[mm]	550	550	550
3.7	Larghezza carreggiata - posteriore	b11	[mm]	390	390	390
DIMENSIONI						
4.2	Ingombro minimo	h_1	[mm]	2151 *)	2135 *)	2160 *)
4.3	Alzata libera	h_2	[mm]	166 *)	166 *)	166 *)
4.4	Sollevamento forche	h_3	[mm]	3210 *)	3210 *)	3165 *)
	Altezza di sollevamento	h_{23}	[mm]	3300 *)	3300 *)	3255 *)
4.5	Ingombro massimo	h_4	[mm]	3720 *)	3720 *)	3725 *)
4.8	Altezza del basamento (opzione pedana)	h_7	[mm]	150	150	150
4.9	Altezza timone in posizione di guida, min./max.	h_{14}	[mm]	865/1235	865/1235	865/1235
4.15	Altezza, forche abbassate	h_{13}	[mm]	90	90	90
4.19	Lunghezza totale	l_1	[mm]	1831	1906	1906
4.20	Lunghezza carrello forche escluse	l_2	[mm]	683	756	756
4.21	Larghezza telaio	b_1	[mm]	770	770	770 *)
4.22	Dimensioni forche	s/e/l	[mm]	60/180/1150 *)	60/180/1150 *)	70/180/1150 *)
4.24	Larghezza piastra porta forche	b_3	[mm]	674	674	674
4.25	Scartamento esterno forche	b_5	[mm]	570 *)	570 *)	570 *)
4.31	Luce da terra, a carico, sotto il montante	m_1	[mm]	27	27	27
4.32	Luce da terra al centro interasse	m_2	[mm]	27	27	27
4.33	Corridoio di stivaggio per pallet 1000x1200 trasversale	A_{st}	[mm]	2234	2300	2300
4.34	Corridoio di stivaggio per pallet 800x1200 nel senso della lunghezza	A_{st}	[mm]	2216	2287	2287
4.35	Raggio di sterzata	W_a	[mm]	1346	1403	1403
DATI SULLE PRESTAZIONI						
5.1	Velocità di marcia con/senza carico		[km/h]	6,0/6,0	6,0/6,0	6,0/6,0
5.2	Velocità di sollevamento con/senza carico		[m/s]	0,14/0,28	0,12/0,28	0,11/0,28
5.3	Velocità di abbassamento con/senza carico		[m/s]	0,38/0,38	0,38/0,38	0,37/0,38
5.8	Pendenza superabile con/senza carico		[%]	8/12 1)	8/12 1)	8/12 1)
5.10	Freno di servizio			Elettromagnetico	Elettromagnetico	Elettromagnetico
MOTORE ELETTRICO						
6.1	Potenza motore di trazione S2 60 min		[kW]	1,0	1,0	1,5
6.2	Potenza motore di sollevamento a S3 15%		[kW]	2,2 2)	2,2 2)	2,2 2)
6.4	Tensione batteria/capacità nominale K_5		[V/Ah]	24/150 *)	24/225 *)	24/225 *)
6.5	Peso batteria		[kg]	144 *)	192 *)	192 *)
6.6	Consumo energetico nel ciclo VDI		[kWh/h]	0,49	0,79	0,94
ALTRI						
8.1	Tipo di controllo motore			Controllo di trazione CESAB	Controllo di trazione CESAB	Controllo di trazione CESAB

1) Misurata in base allo standard aziendale.
2) S3 6%.
*) Disponibili anche altre opzioni, con valori differenti.

I dati sono basati su configurazioni standard: Vano batteria piccolo (S210), vano batteria medio (S212 e S214)
h_{23} = 3300 mm con montante Duplex SAL (S210), h_{23} = 3300 mm con montante Duplex SAL Panoramico (S212), h_{23} = 3255 mm con montante Duplex SAL Panoramico (S214)

Le prestazioni e le dimensioni del carrello sono nominali e soggette a tolleranze.
I prodotti e le rispettive specifiche tecniche sono soggetti a modifiche senza preavviso.

CESAB

CESAB S210 - S212 - S214 Dimensioni e disegni

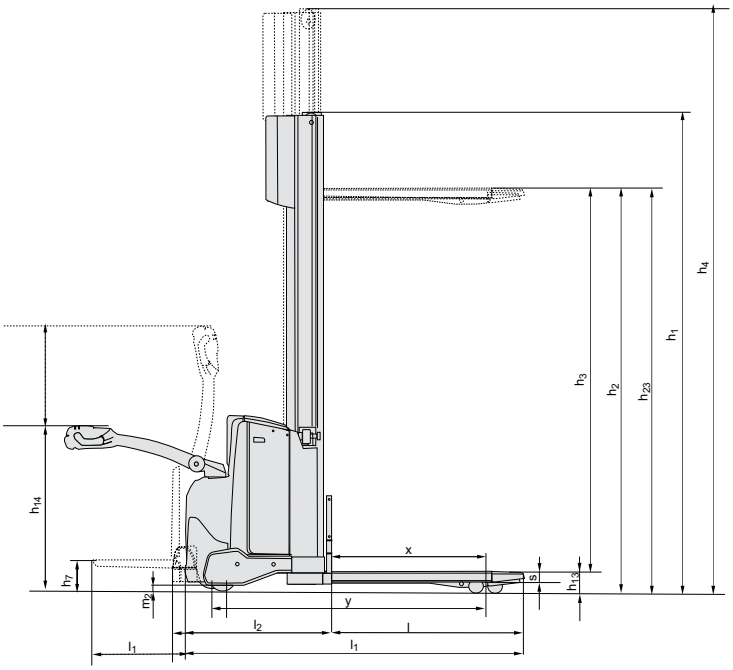

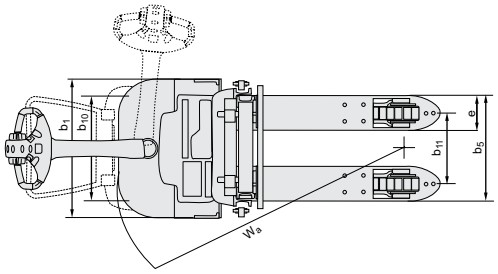

Caratteristiche in funzione del vano batteria

					S210			S212			S214		
Cambio batteria					Dall'alto	Dall'alto	Dall'alto	Dall'alto	Dall'alto	Laterale	Dall'alto	Dall'alto	Laterale
Vano batteria					Piccolo	Medio	Grande	Medio	Grande	Grande	Medio	Grande	Grande
1.9	Interasse		y	[mm]	1195	1252	1302	1252	1302	1302	1252	1302	1302
4.19	Lunghezza totale	senza pedana	l_1	[mm]	1831	1888	1938	1906	1956	1956	1906	1956	1956
		con pedana sollevata/ abbassata	l_1	[mm]	1916/2306	1973/2363	2023/2413	1991/2381	2041/2431	2041/2431	1991/2381	2041/2431	2041/2431
4.20	Lunghezza carrello forche escluse	senza pedana	l_2	[mm]	681	738	788	756	806	806	756	806	806
		con pedana sollevata/ abbassata	l_2	[mm]	766/1156	823/1213	873/1263	841/1231	891/1281	891/1281	841/1231	891/1281	891/1281
4.33	Corridoio di stivaggio per pallet 1000x1200 trasversale	senza pedana	A_{st}	[mm]	2234	2291	2341	2300	2350	2350	2300	2350	2350
		con pedana sollevata/ abbassata	A_{st}	[mm]	2319/2719	2376/2776	2426/2826	2372/2785	2435/2835	2435/2835	2385/2785	2435/2835	2435/2835
4.34	Corridoio di stivaggio per pallet 800x1200 longitudinale	senza pedana	A_{st}	[mm]	2216	2273	2323	2287	2337	2337	2287	2337	2337
		con pedana sollevata/ abbassata	A_{st}	[mm]	2301/2701	2358/2758	2408/2808	2372/2772	2422/2822	2422/2822	2372/2772	2422/2822	2422/2822
4.35	Raggio di sterzo	senza pedana	W_a	[mm]	1346	1403	1457	1403	1453	1453	1403	1453	1453
		con pedana sollevata/ abbassata	W_a	[mm]	1431/1831	1488/1888	1538/1938	1488/1888	1583/1938	1583/1938	1488/1888	1583/1938	1583/1938
6.4	Tensione batteria/capacità nominale		K_5	[V/Ah]	24/150	24/225	24/300	24/225	24/300	24/260	24/225	24/300	24/260
6.5	Peso batteria, min.-max.			[kg]	139-285	139-285	139-285	185-285	185-285	185-285	185-285	185-285	185-285

Specifiche montanti

S210			Simplex		Duplex SAL			Duplex SAL Panoramico		
h_{23}	Altezza sollevamento (h_{13}+h_3)	[mm]	1400	1700	2700	2900	3300	2700	2900	3300
h_3	Sollevamento forche	[mm]	1310	1610	2610	2810	3210	2610	2810	3210
h_1	Ingombro minimo	[mm]	1825	2125	1851	1951	2151	1835	1935	2135
h_2	Alzata libera, da terra alle forche	[mm]	1400	1700	166	166	166	166	166	166
h_4	Ingombro massimo	[mm]	1825	2125	3125	3325	3725	3120	3320	3720

S212			Simplex		Duplex SAL					Duplex SAL Panoramico					Duplex GAL					Triplex GAL				
h_{23}	Altezza sollevamento (h_{13}+h_3)	[mm]	1400	1700	2700	2900	3300	3700	4150	2700	2900	3300	3700	4150	2700	2900	3300	3700	4150	3300	3700	4150	4500
h_3	Sollevamento forche	[mm]	1310	1610	2610	2810	3210	3610	4060	2610	2810	3210	3610	4060	2610	2810	3210	3610	4060	3210	3610	4060	4410
h_1	Ingombro minimo	[mm]	1825	2125	1840	1940	2140	2340	2565	1835	1935	2135	2335	2560	1835	1935	2135	2335	2560	1695	1829	1979	2095
h_2	Alzata libera, da terra alle forche	[mm]	1400	1700	166	166	166	166	166	166	166	166	166	166	1420	1520	1720	1920	2144	1270	1404	1554	1670
h_4	Ingombro massimo	[mm]	1825	2125	3125	3325	3725	4125	4575	3120	3320	3720	4120	4570	3141	3341	3741	4141	4591	3747	4149	4599	4947

S214			Duplex SAL Panoramico					Duplex GAL					Triplex GAL				
h_{23}	Altezza sollevamento (h_{13}+h_3)	[mm]	2655	2855	3255	3655	4105	2655	2855	3255	3655	4105	3255	3655	4105	4455	4755
h_3	Sollevamento forche	[mm]	2565	2765	3165	3565	4015	2565	2765	3165	3565	4015	3165	3565	4015	4365	4665
h_1	Ingombro minimo	[mm]	1860	1960	2160	2360	2585	1835	1935	2135	2335	2560	1695	1829	1979	2095	2195
h_2	Alzata libera, da terra alle forche	[mm]	166	166	166	166	166	1374	1474	1674	1874	2099	1224	1358	1508	1624	1724
h_4	Ingombro massimo	[mm]	3125	3325	3725	4125	4575	3141	3341	3741	4141	4591	3747	4149	4599	4947	5247

CESAB S208L Caratteristiche tecniche

CARATTERISTICHE				Bracci di supporto elevabili
1.1	Costruttore			CESAB
1.2	Modello			S208L
1.3	Alimentazione			Elettrico
1.4	Tipo di guida			A timone
1.5	Portata nominale	Q	[kg]	800
	Capacità braccio di supporto/capacità forca e braccio di supporto	Q	[kg]	2000/-
1.6	Baricentro del carico	c	[mm]	600
1.8	Distanza schiena forche/asse ant.	x	[mm]	815
1.9	Interasse	y	[mm]	1293
PESO				
2.1	Peso del carrello, con batteria		[kg]	679
2.2	Pressione, con carico, su ruota trazione/pivottante/bracci di supporto		[kg]	525/150/830
2.3	Pressione, senza carico, su ruota trazione/pivottante/bracci di supporto		[kg]	375/150/180
RUOTE				
3.1	Ruota trazione/pivottante/rulli forche			Poliuretano
3.2	Dimensione ruota, anteriore		[mm]	Ø230x70
3.3	Dimensione ruota, posteriore		[mm]	Ø85x74
3.4	Ruote aggiuntive (dimensioni)		[mm]	Ø125x50
3.5	Ruote, numero anteriore/posteriore (x=ruote comandate)			1x+2/4
3.6	Larghezza carreggiata - anteriore	b_{10}	[mm]	430
3.7	Larghezza carreggiata - posteriore	b_{11}	[mm]	390
DIMENSIONI				
4.2	Altezza, montante chiuso	h_1	[mm]	1863 *)
4.3	Alzata libera	h_2	[mm]	1580 *)
4.4	Sollevamento forche	h_3	[mm]	1490 *)
	Altezza di sollevamento	h_{23}	[mm]	1580 *)
4.5	Ingombro massimo	h_4	[mm]	1863 *)
4.6	Sollevamento iniziale	h_5	[mm]	120
4.9	Altezza timone in posizione di guida, min./max.	h_{14}	[mm]	865/1235
4.15	Altezza, forche abbassate	h_{13}	[mm]	90
4.19	Lunghezza totale	l_1	[mm]	1777
4.20	Lunghezza carrello forche escluse	l_2	[mm]	627
4.21	Larghezza telaio	b_1	[mm]	726
4.22	Dimensioni forche	s/e/l	[mm]	60/180/1150 *)
4.24	Larghezza piastra porta forche	b_3	[mm]	674
4.25	Scartamento esterno forche	b_5	[mm]	570 *)
4.31	Luce da da terra, a carico, sotto il montante	m_1	[mm]	25
4.32	Luce da terra al centro interasse	m_2	[mm]	25
4.33	Corridoio di stivaggio per pallet 1000x1200 trasversale	A_{st}	[mm]	2256
4.34	Corridoio di stivaggio per pallet 800x1200 nel senso della lunghezza	A_{st}	[mm]	2159
4.35	Raggio di sterzata	W_a	[mm]	1442
DATI SULLE PRESTAZIONI				
5.1	Velocità di marcia con/senza carico		[km/h]	6,0/6,0
5.2	Velocità di sollevamento con/senza carico		[m/s]	0,14/0,21
5.3	Velocità di abbassamento con/senza carico		[m/s]	0,29/0,20
5.8	Pendenza superabile con/senza carico		[%]	9/18 1)
5.10	Freno di servizio			Elettromagnetico
MOTORE ELETTRICO				
6.1	Potenza motore di trazione S2 60 min		[kW]	1,0
6.2	Potenza motore di sollevamento a S3 15%		[kW]	2,0 2)
6.4	Tensione batteria/capacità nominale K_5		[V/Ah]	2x12/180 *)
6.5	Peso batteria		[kg]	2x92 *)
6.6	Consumo energetico nel ciclo VDI		[kWh/h]	0,49
ALTRI				
8.1	Tipo di controllo motore			Controllo di trazione CESAB

1) Misurata in base allo standard aziendale.
2) S3 7%.
*) Disponibili anche altre opzioni, con valori differenti.

I dati sono basati su configurazioni standard: h_{23} = 1580 mm con montante monocolonna.

Le prestazioni e le dimensioni del carrello sono nominali e soggette a tolleranze.
I prodotti e le rispettive specifiche tecniche sono soggetti a modifiche senza preavviso.

CESAB

CESAB S208L Dimensioni e disegni

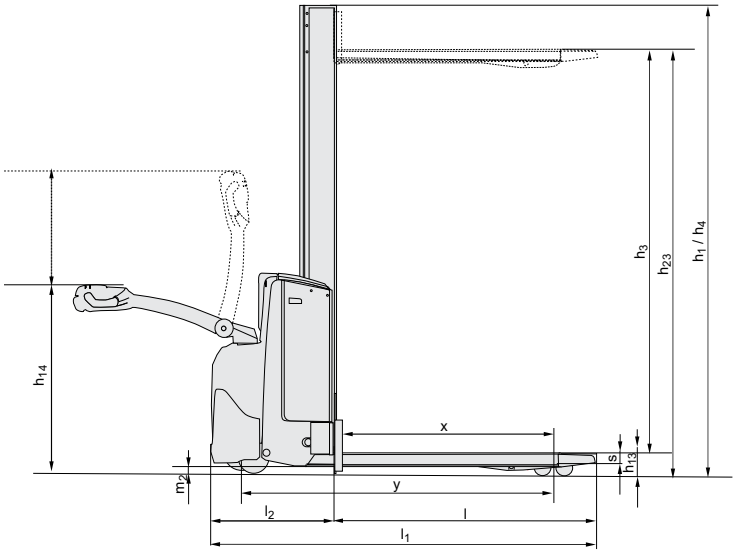

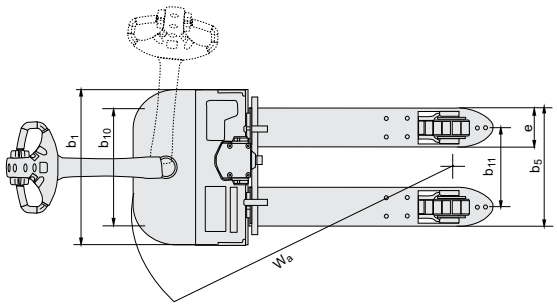

Specifiche montanti

S208L			Monocolonna		
h_{23}	Altezza sollevamento (h_{13}+h_3)	[mm]	600	1060	1580
h_3	Sollevamento forche	[mm]	510	970	1490
h_1	Ingombro minimo	[mm]	908	1368	1863
h_2	Alzata libera, da terra alle forche	[mm]	600	970	1580
h_4	Ingombro massimo	[mm]	908	1368	1863

CESAB S212L - S214L - S220D Caratteristiche tecniche

CARATTERISTICHE				Bracci di supporto elevabili	Bracci di supporto elevabili	Elevatore doppio
1.1	Costruttore			CESAB	CESAB	CESAB
1.2	Modello			S212L	S214L	S220D
1.3	Alimentazione			Elettrico	Elettrico	Elettrico
1.4	Tipo di guida			A timone	A timone	A timone
1.5	Portata nominale	Q	[kg]	1200	1400	1000
	Capacità braccio di supporto/capacità forca e braccio di supporto	Q	[kg]	1600/-	2000/-	2000/800+1200
1.6	Baricentro del carico	c	[mm]	600	600	600
1.8	Distanza schiena forche/asse ant.	x	[mm]	672	672	873
1.9	Interasse	y	[mm]	1243	1243	1483
PESO						
2.1	Peso del carrello, con batteria		[kg]	907	942	857
2.2	Pressione, con carico, su ruota trazione/pivottante/bracci di supporto		[kg]	450/340/1345	450/360/1525	570/360/1155
2.3	Pressione, senza carico, su ruota trazione/pivottante/bracci di supporto		[kg]	450/220/265	450/220/265	570/100/215
RUOTE						
3.1	Ruota trazione/pivottante/rulli forche			Poliuretano	Poliuretano	Poliuretano
3.2	Dimensione ruota, anteriore		[mm]	Ø230x70	Ø230x70	Ø230x70
3.3	Dimensione ruota, posteriore		[mm]	Ø85x74	Ø85x74	Ø85x74
3.4	Ruote aggiuntive (dimensioni)		[mm]	Ø125x50	Ø125x50	Ø125x50
3.5	Ruote, numero anteriore/posteriore (x=ruote comandate)			1x+2/4	1x+2/4	1x+2/4
3.6	Larghezza carreggiata - anteriore	b_{10}	[mm]	550	550	550
3.7	Larghezza carreggiata - posteriore	b_{11}	[mm]	390	390	390
DIMENSIONI						
4.2	Ingombro minimo	h_1	[mm]	2135 *)	2160 *)	1535 *)
4.3	Alzata libera	h_2	[mm]	166 *)	166 *)	166 *)
4.4	Sollevamento forche	h_3	[mm]	3210 *)	3165 *)	2010 *)
	Altezza di sollevamento	h_{23}	[mm]	3300 *)	3255 *)	2100 *)
4.5	Ingombro massimo	h_4	[mm]	3720 *)	3725 *)	2520 *)
4.6	Sollevamento iniziale	h_5	[mm]	120	120	120
4.8	Altezza pedana abbassata da terra (opzione pedana)	h_7	[mm]	150	150	150
4.9	Altezza timone in posizione di guida, min./max.	h_{14}	[mm]	865/1235	865/1235	865/1235
4.15	Altezza, forche abbassate	h_{13}	[mm]	90	90	90
4.19	Lunghezza totale	l_1	[mm]	1910	1910	1910
4.20	Lunghezza carrello forche escluse	l_2	[mm]	753	761	753
4.21	Larghezza telaio	b_1/b_2	[mm]	770	770 *)	770
4.22	Dimensioni forche	s/e/l	[mm]	60/180/1150 *)	70/180/1150 *)	60/180/1150 *)
4.24	Larghezza piastra porta forche	b_3	[mm]	674	674	674
4.25	Scartamento esterno forche	b_5	[mm]	570 *)	570 *)	570 *)
4.31	Luce da terra, a carico, sotto il montante	m_1	[mm]	22	22	22
4.32	Luce da terra al centro interasse	m_2	[mm]	22	22	22
4.33	Corridoio di stivaggio per pallet 1000x1200 trasversale	A_{st}	[mm]	2277	2277	2452
4.34	Corridoio di stivaggio per pallet 800x1200 nel senso della lunghezza	A_{st}	[mm]	2255	2255	2356
4.35	Raggio di sterzata	W_a	[mm]	1393	1393	1639
DATI SULLE PRESTAZIONI						
5.1	Velocità di marcia con/senza carico		[km/h]	6,0/6,0	6,0/6,0	6,0/6,0
5.2	Velocità di sollevamento con/senza carico		[m/s]	0,12/0,27	0,11/0,27	0,12/0,25
5.3	Velocità di abbassamento con/senza carico		[m/s]	0,38/0,32	0,37/0,32	0,39/0,28
5.8	Pendenza superabile con/senza carico		[%]	9/12 1)	8/12 1)	7/12 1)
5.10	Freno di servizio			Elettromagnetico	Elettromagnetico	Elettromagnetico
MOTORE ELETTRICO						
6.1	Potenza motore di trazione S2 60 min		[kW]	1,5	1,5	1,5
6.2	Potenza motore di sollevamento a S3 15%		[kW]	2,2 2)	2,2 2)	2,2 2)
6.4	Tensione batteria/capacità nominale K_5		[V/Ah]	24/225 *)	24/225 *)	24/225 *)
6.5	Peso batteria		[kg]	192 *)	192 *)	192 *)
6.6	Consumo energetico nel ciclo VDI		[kWh/h]	0,79	0,94	0,65
ALTRI						
8,1	Tipo di controllo motore			Controllo di trazione CESAB	Controllo di trazione CESAB	Controllo di trazione CESAB

1) Misurata in base allo standard aziendale.
2) S3 6%.
*) Disponibili anche altre opzioni, con valori differenti.

I dati sono basati su configurazioni standard: vano batteria medio,
h_{23} = 3300 mm (S212L), 3255 mm (S214L) e 2100 mm (S220D) con montante Duplex SAL Panoramico.

Le prestazioni e le dimensioni del carrello sono nominali e soggette a tolleranze.
I prodotti e le rispettive specifiche tecniche sono soggetti a modifiche senza preavviso.

CESAB

CESAB S212L - S214L - S220D Dimensioni e disegni

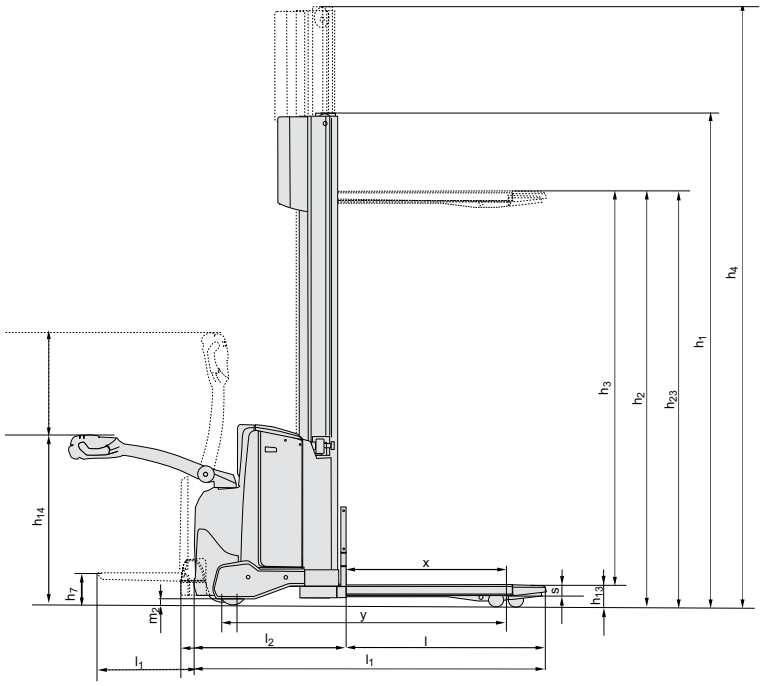

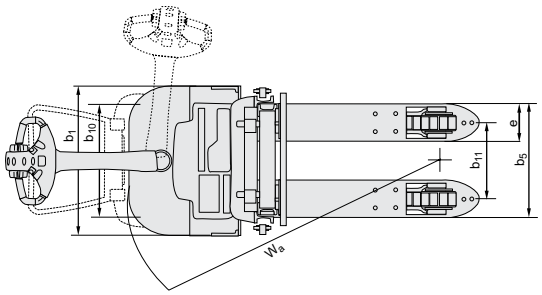

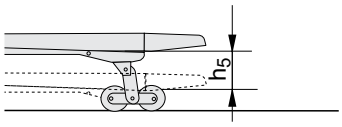

Caratteristiche in funzione del vano batteria

					S212L				S214L				S220D		
Cambio batteria					Dall'alto	Dall'alto	Dall'alto	Laterale	Dall'alto	Dall'alto	Dall'alto	Laterale	Dall'alto	Dall'alto	Laterale
Vano batteria					Medio	Grande	DIN	Grande	Medio	Grande	DIN	Grande	Medio	Grande	Grande
1.9	Interasse		y	[mm]	1302	1332	1592	1332	1302	1332	1592	1332	1542	1592	1592
4.19	Lunghezza totale	senza pedana	l_1	[mm]	1910	1960	1960	1960	1910	1960	1960	1960	1910	1960	1960
		con pedana sollevata/ abbassata	l_1	[mm]	1995/2385	2045/2435	-	2045/2435	1995/2385	2045/2435	-	2045/2435	1995/2385	2045/2435	2045/2435
4.20	Lunghezza carrello forche escluse	senza pedana	l_2	[mm]	760	810	810	810	760	810	810	810	760	810	810
		con pedana sollevata/ abbassata	l_2	[mm]	845/1235	895/1285	-	895/1285	845/1235	895/1285	-	895/1285	845/1235	895/1285	895/1285
4.33	Corridoio di stivaggio per pallet 1000x1200 trasversale	senza pedana	A_{st}	[mm]	2277	2327	2573	2350	2300	2350	2573	2350	2452	2502	2350
		con pedana sollevata/ abbassata	A_{st}	[mm]	2362/2762	2412/2812	-	2435/2835	2385/2785	2435/2835	-	2435/2835	2537/2937	2587/2987	2435/2835
4.34	Corridoio di stivaggio per pallet 800x1200 longitudinale	senza pedana	A_{st}	[mm]	2255	2305	2552	2305	2255	2305	2552	2305	2356	2406	2406
		con pedana sollevata/ abbassata	A_{st}	[mm]	2340/2740	2390/2790	-	2390/2790	2340/2740	2390/2790	-	2390/2790	2441/2841	2491/2891	2491/2891
4.35	Raggio di sterzo	senza pedana	W_a	[mm]	1393	1443	1698	1443	1393	1443	1698	1443	1639	1689	1689
		con pedana sollevata/ abbassata	W_a	[mm]	1478/1878	1528/1928	-	1528/1928	1478/1878	1528/1928	-	1528/1928	1724/2124	1774/2174	1774/2174
6.4	Tensione batteria/capacità nominale		K_5	[V/Ah]	24/225	24/300	24/375	24/260	24/225	24/300	24/375	24/260	24/225	24/300	24/260
6.5	Peso batteria, min.-max.			[kg]	189 - 250	230 - 285	230 - 305	209 - 250	185-250	230-285	230 - 305	209 - 250	185-250	230-285	209 - 250

Specifiche montanti

S212L			Simplex		Duplex SAL					Duplex SAL Panoramico					Duplex GAL					Triplex GAL			
h_{23}	Altezza sollevamento (h_{13}+h_3)	[mm]	1400	1700	2700	2900	3300	3700	4150	2700	2900	3300	3700	4150	2700	2900	3300	3700	4150	3300	3700	4150	4500
h_3	Sollevamento forche	[mm]	1310	1610	2610	2810	3210	3610	4060	2610	2810	3210	3610	4060	2610	2810	3210	3610	4060	3210	3610	4060	4410
h_1	Ingombro minimo	[mm]	1825	2125	1840	1940	2140	2340	2565	1835	1935	2135	2335	2560	1835	1935	2135	2335	2560	1695	1829	1979	2095
h_2	Alzata libera, da terra alle forche	[mm]	1400	1700	166	166	166	166	166	166	166	166	166	166	1420	1520	1720	1920	2144	1270	1404	1554	1670
h_4	Ingombro massimo	[mm]	1825	2125	3125	3325	3725	4125	4575	3120	3320	3720	4120	4570	3341	3341	3741	4141	4591	3747	4149	4599	4947

S214L			Duplex SAL Panoramico					Duplex GAL					Triplex GAL				
h_{23}	Altezza sollevamento (h_{13}+h_3)	[mm]	2655	2855	3255	3655	4105	2655	2855	3255	3655	4105	3255	3655	4105	4455	4755
h_3	Sollevamento forche	[mm]	2565	2765	3165	3565	4015	2565	2765	3165	3565	4015	3165	3565	4015	4365	4665
h_1	Ingombro minimo	[mm]	1860	1960	2160	2360	2585	1835	1935	2135	2335	2560	1695	1829	1979	2095	2195
h_2	Altezza libera, da terra alle forche	[mm]	166	166	166	166	166	1374	1474	1674	1874	2099	1224	1358	1508	1624	1724
h_4	Ingombro massimo	[mm]	3125	3325	3725	4125	4575	3141	3341	3741	4141	4591	3747	4149	4599	4947	5247

S220D			Duplex SAL			Duplex SAL Panoramico		
h_{23}	Altezza sollevamento (h_{13}+h_3)	[mm]	1700	1900	2100	1700	1900	2100
h_3	Sollevamento forche	[mm]	1610	1810	2010	1610	1810	2010
h_1	Ingombro minimo	[mm]	1340	1440	1540	1335	1435	1535
h_2	Alzata libera, da terra alle forche	[mm]	166	166	166	166	166	166
h_4	Ingombro massimo	[mm]	2125	2325	2525	2120	2320	2520

CESAB S212S Caratteristiche tecniche

CARATTERISTICHE				Bracci di supporto allargati
1.1	Costruttore			CESAB
1.2	Modello			S212S
1.3	Alimentazione			Elettrico
1.4	Tipo di guida			A timone
1.5	Portata nominale	Q	[kg]	1200
1.6	Baricentro del carico	c	[mm]	600
1.8	Distanza schiena forche/asse ant.	x	[mm]	561
1.9	Interasse	y	[mm]	1208
PESO				
2.1	Peso del carrello, con batteria		[kg]	987
2.2	Pressione, con carico, su ruota trazione/pivottante/bracci di supporto		[kg]	635/1580
2.3	Pressione, senza carico, su ruota trazione/pivottante/bracci di supporto		[kg]	675/340
RUOTE				
3.1	Ruota trazione/pivottante/rulli forche			Poliuretano
3.2	Dimensione ruota, anteriore		[mm]	Ø230x70
3.3	Dimensione ruota, posteriore		[mm]	Ø100x73
3.5	Ruote, numero anteriore/posteriore (x=ruote comandate)			1x/2
3.7	Larghezza carreggiata - posteriore	b11	[mm]	1000
DIMENSIONI				
4.2	Altezza, montante chiuso	h_1	[mm]	1832 *)
4.3	Alzata libera	h_2	[mm]	1380 *)
4.4	Sollevamento forche	h_3	[mm]	2655 *)
	Altezza di sollevamento	h_{23}	[mm]	2655 *)
4.5	Ingombro massimo	h_4	[mm]	3226 *)
4.8	Altezza del basamento (opzione pedana)	h_7	[mm]	150
4.9	Altezza timone in posizione di guida, min./max.	h_{14}	[mm]	865/1235
4.10	Altezza braccio di supporto	h_{10}	[mm]	100
4.15	Altezza, forche abbassate	h_{13}	[mm]	50
4.19	Lunghezza totale	l_1	[mm]	1946
4.20	Lunghezza carrello forche escluse	l_2	[mm]	784
4.21	Larghezza telaio	b_1/b_2	[mm]	770/1100 *)
4.22	Dimensioni forche	s/e/l	[mm]	40/100/1150 *)
4.24	Larghezza piastra porta forche	b_3	[mm]	840
4.25	Scartamento esterno forche	b_5	[mm]	252—800
4.26	Scartamento interno bracci di supporto	b_4	[mm]	900 *)
4.31	Altezza da terra, a carico, sotto il montante	m_1	[mm]	32
4.32	Altezza da terra al centro interasse	m_2	[mm]	40
4.33	Corridoio di stivaggio per pallet 1000x1200 trasversale	A_{st}	[mm]	2303
4.34	Corridoio di stivaggio per pallet 800x1200 nel senso della lunghezza	A_{st}	[mm]	2314
4.35	Raggio di sterzata	W_a	[mm]	1360
DATI SULLE PRESTAZIONI				
5.1	Velocità di marcia con/senza carico		[km/h]	6,0/6,0
5.2	Velocità di sollevamento con/senza carico		[m/s]	0,11/0,21
5.3	Velocità di abbassamento con/senza carico		[m/s]	0,33/0,24
5.8	Pendenza superabile con/senza carico		[%]	8/10 1)
5.10	Freno di servizio			Elettromagnetico
MOTORE ELETTRICO				
6.1	Potenza motore di trazione S2 60 min		[kW]	1,0
6.2	Potenza motore di sollevamento a S3 15%		[kW]	2,2 2)
6.4	Tensione batteria/capacità nominale K_5		[V/Ah]	24/225 *)
6.5	Peso batteria		[kg]	192 *)
6.6	Consumo energetico nel ciclo VDI		[kWh/h]	0,79
ALTRI				
8.1	Tipo di controllo motore			Controllo di trazione CESAB

1) Misurata in base allo standard aziendale.
2) S3 6%
*) Disponibili anche altre opzioni, con valori differenti.

I dati sono basati su configurazioni standard: vano batteria medio, h_{23} = 2655 mm con montante Duplex GAL (S212S).
Le prestazioni e le dimensioni del carrello sono nominali e soggette a tolleranze.
I prodotti e le rispettive specifiche tecniche sono soggetti a modifiche senza preavviso.

CESAB

CESAB S212S Dimensioni e disegni

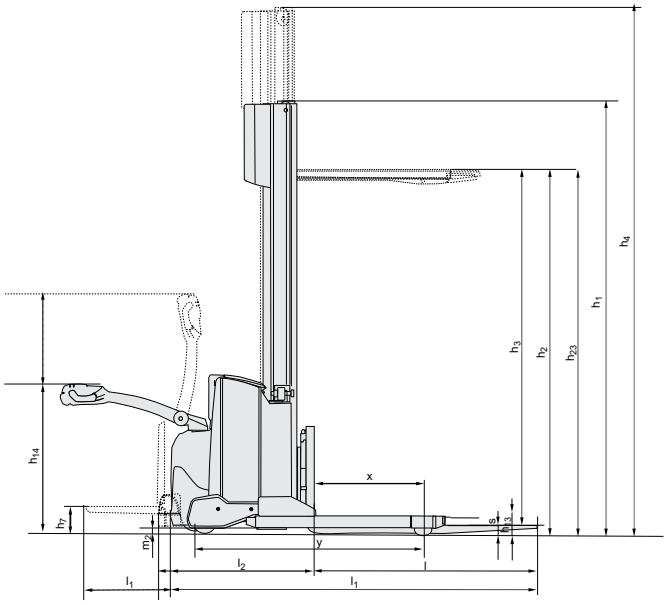

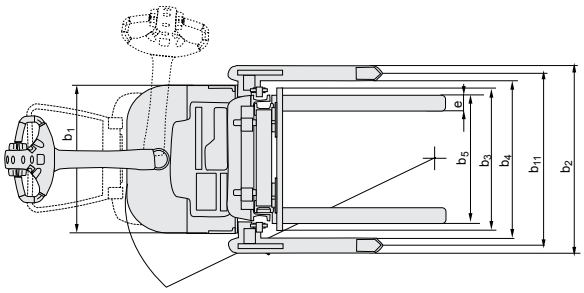

Caratteristiche in funzione del vano batteria

					S212S	
Cambio batteria					Dall'alto	Dall'alto
Vano batteria					Medio	Grande
1.9	Interasse		y	[mm]	1208	1258
4.19	Lunghezza totale	senza pedana	l_1	[mm]	1888	1938
		con pedana sollevata/ abbassata	l_1	[mm]	1973/2363	2023/2413
4.20	Lunghezza carrello forche escluse	senza pedana	l_2	[mm]	796	846
		con pedana sollevata/ abbassata	l_2	[mm]	881/1271	931/1321
4.33	Corridoio di stivaggio per pallet 1000x1200 trasversale	senza pedana	A_{st}	[mm]	2303	2353
		con pedana sollevata/ abbassata	A_{st}	[mm]	2388/2788	2438/2838
4.34	Corridoio di stivaggio per pallet 800x1200 longitudinale	senza pedana	A_{st}	[mm]	2314	2364
		con pedana sollevata/ abbassata	A_{st}	[mm]	2399/2799	2449/2849
4.35	Raggio di sterzata	senza pedana	W_a	[mm]	1360	1410
		con pedana sollevata/ abbassata	W_a	[mm]	1445/1845	1495/1895
6.4	Tensione batteria/capacità nominale		K_5	[V/Ah]	24/225	24/300
6.5	Peso batteria, min.-max.			kg	185-285	185/285

Specifiche montanti

S212S			Simplex		Duplex SAL					Duplex SAL Panoramico					Duplex GAL					Triplex GAL				
h_{23}	Altezza sollevamento (h_{13}+h_3)	[mm]	1355	1655	2655	2855	3255	3655	4105	2655	2855	3255	3655	4105	2655	2855	3255	3655	4105	3255	3655	4105	4455	4755
h_3	Sollevamento forche	[mm]	1305	1605	2605	2805	3205	3605	4005	2605	2805	3205	3605	4005	2605	2805	3205	3605	4005	3205	3605	4005	4405	4705
h_1	Ingombro minimo	[mm]	1822	2122	1837	1937	2137	2337	2562	1832	1932	2132	2332	2557	1832	1932	2132	2332	2557	1692	1826	1976	2092	2192
h_2	Alzata libera, da terra alle forche	[mm]	1355	1655	126	126	126	126	126	126	126	126	126	126	1380	1480	1680	1880	2104	1230	1364	1514	1630	1730
h_4	Ingombro massimo	[mm]	1901	2201	3205	3405	3805	4205	4655	3205	3405	3805	4205	4655	3226	3426	3826	4226	4676	3822	4224	4674	5022	5322

CESAB S215 - S216 - S220 Caratteristiche tecniche

CARATTERISTICHE						
1.1	Costruttore			CESAB	CESAB	CESAB
1.2	Modello			S215	S216	S220
1.3	Alimentazione			Elettrico	Elettrico	Elettrico
1.4	Tipo di guida			A timone	A timone	A timone
1.5	Portata nominale	Q	[kg]	1450	1600	2000
1.6	Baricentro del carico	c	[mm]	600	600	600
1.8	Distanza schiena forche/asse ant.	x	[mm]	649	649	638
1.9	Interasse	y	[mm]	1344	1344	1344
PESO						
2.1	Peso del carrello, con batteria		[kg]	1439	1439	1660
2.2	Pressione, con carico, su ruota trazione/pivottante/bracci di supporto		[kg]	510/481/1898	580/416/2043	600/521/2539
2.3	Pressione, senza carico, su ruota trazione/pivottante/bracci di supporto		[kg]	360/578/501	380/558/501	360/704/596
RUOTE						
3.1	Ruota trazione/pivottante/rulli forche			Poliuretano	Poliuretano	Poliuretano
3.2	Dimensione ruota, anteriore		[mm]	Ø 230	Ø 230	Ø 230
3.3	Dimensione ruota, posteriore		[mm]	Ø 85	Ø 85	Ø 85
3.4	Ruote aggiuntive (dimensioni)		[mm]	Ø 125	Ø 125	Ø 125
3.5	Ruote, numero anteriore/posteriore (x=ruote comandate)			1x+2/2 o 4	1x+2/2 o 4	1x+2/2 o 4
3.6	Larghezza carreggiata - anteriore	b_{10}	[mm]	585	585	585
3.7	Larghezza carreggiata - posteriore	b_{11}	[mm]	370	370	390
DIMENSIONI						
4.2	Ingombro minimo	h_1	[mm]	1946	1946	1946
4.3	Alzata libera	h_2	[mm]	1478	1478	1378
4.4	Sollevamento forche	h_3	[mm]	4060	4060	3960
	Altezza di sollevamento	h_{23}	[mm]	4150	4150	4050
4.5	Ingombro massimo	h_4	[mm]	4668	4668	4668
4.9	Altezza timone in posizione di guida, min./max.	h_{14}	[mm]	869/1294	869/1294	869/1294
4.15	Altezza, forche abbassate	h_{13}	[mm]	90	90	90
4.19	Lunghezza totale	l_1	[mm]	1999	1999	2010
4.20	Lunghezza carrello forche escluse	l_2	[mm]	849	849	860
4.21	Larghezza telaio	b_1	[mm]	790/—	790/—	790/—
4.22	Dimensioni forche	s/e/l	[mm]	70/180/1150	70/180/1150	70/185/1150
4.25	Scartamento esterno forche	b_5	[mm]	570	570	575
4.32	Luce da terra al centro interasse	m_2	[mm]	27,5	27,5	27,5
4.33	Corridoio di stivaggio per pallet 1000x1200 trasversale	A_{st}	[mm]	2486	2486	2493
4.34	Corridoio di stivaggio per pallet 800x1200 nel senso della lunghezza	A_{st}	[mm]	2385	2385	2394
4.35	Raggio di sterzata	W_a	[mm]	1504	1504	1504
DATI SULLE PRESTAZIONI						
5.1	Velocità di marcia con/senza carico		[km/h]	6,0/6,0	6,0/6,0	6,0/6,0
5.2	Velocità di sollevamento con/senza carico		[m/s]	0,17/0,33	0,17/0,33	0,13/0,24
5.3	Velocità di abbassamento con/senza carico		[m/s]	0,45/0,45	0,45/0,45	0,45/0,45
5.8	Pendenza superabile, con/senza carico		[%]	8/12	8/12	8/12
5.9	Tempo di accelerazione (oltre 10 m)		[s]	7,1	7,2	7,4
5.10	Freno di servizio			Elettromagnetico	Elettromagnetico	Elettromagnetico
MOTORE ELETTRICO						
6.1	Potenza motore di trazione S2 60 min		[kW]	1,8	1,8	1,8
6.2	Potenza motore di sollevamento a S3 15%		[kW]	3	3	3
6.4	Tensione batteria/capacità nominale K_5		[V/Ah]	24/300	24/300	24/300
6.5	Peso batteria		[kg]	195-270	195-270	195-270
6.6	Consumo energetico nel ciclo VDI		[kW/h/h]	1,078	1,078	1,078
ALTRI						
8.1	Tipo di controllo motore			Controllo di trazione CESAB	Controllo di trazione CESAB	Controllo di trazione CESAB
8.4	Livello di rumorosità all'orecchio dell'operatore		[dB (A)]	66	66	67

[1)] Misurata in base allo standard aziendale.

I dati sono basati su configurazioni standard.

Le prestazioni e le dimensioni del carrello sono nominali e soggette a tolleranze.
I prodotti e le rispettive specifiche tecniche sono soggetti a modifiche senza preavviso.

CESAB

CESAB S215 - S216 - S220 Dimensioni e disegni

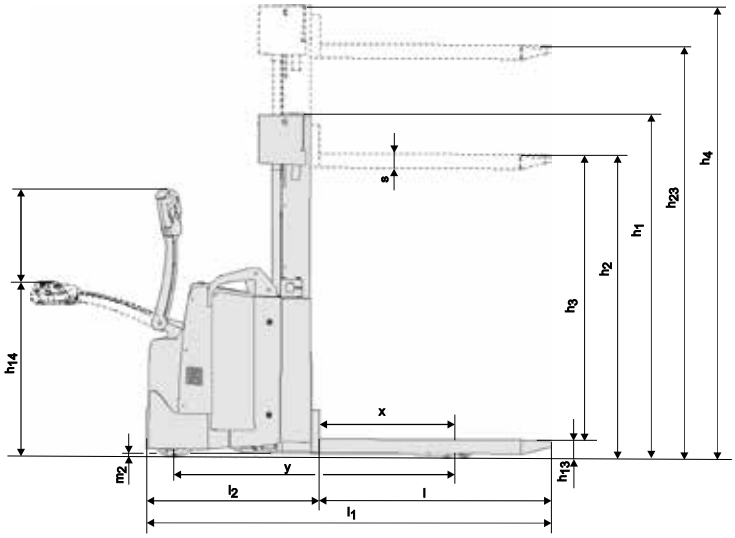

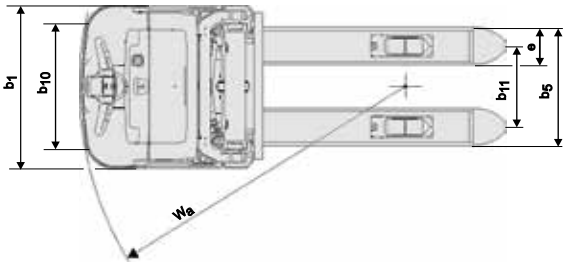

Caratteristiche in funzione del vano batteria

				S215				S216				S220			
Cambio batteria				Dall'alto		Laterale		Dall'alto		Laterale		Dall'alto		Laterale	
Vani batteria				S	L	S	L	S	L	S	L	S	L	S	L
1.9	Interasse	y	[mm]	1344	1441	1344	1441	1344	1441	1344	1441	1344	1441	1344	1441
4.19	Lunghezza totale	l_1	[mm]	1999	2096	1999	2096	1999	2096	1999	2096	2010	2107	2010	2107
4.20	Lunghezza carrello forche escluse	l_2	[mm]	849	946	849	946	849	946	849	946	860	957	860	957
4.33	Corridoio di stivaggio per pallet 1000x1200 trasversale	A_{st}	[mm]	2486	2582	2486	2582	2486	2582	2486	2582	2493	2589	2493	2589
4.34	Corridoio di stivaggio per pallet 800x1200 longitudinale	A_{st}	[mm]	2385	2481	2385	2481	2385	2481	2385	2481	2394	2490	2394	2490
4.35	Raggio di sterzata	W_a	[mm]	1504	1600	1504	1600	1504	1600	1504	1600	1504	1600	1504	1600
6.4	Tensione batteria/capacità nominale	K_5	[V/Ah]	24/300	24/500	24/300	24/500	24/300	24/500	24/300	24/500	24/300	24/500	24/300	24/500
6.5	Peso batteria, min.-max.		[kg]	195-310	345-405	195-310	345-405	195-310	345-405	195-300	345-405	195-310	345-405	195-310	345-405

Specifiche montanti

S215			Duplex SAL Panoramico					Duplex GAL						Triplex GAL						
h_{23}	Altezza sollevamento (h_{13}+h_3)	[mm]	2350	2800	3300	3700	4150	2350	2500	2800	3300	3700	4150	3300	3700	3950	4150	4500	4800	5400
h_3	Sollevamento forche	[mm]	2260	2710	3210	3610	4060	2260	2410	2710	3210	3610	4060	3210	3610	3860	4060	4410	4710	5310
h_1	Ingombro minimo	[mm]	1737	1962	2212	2412	2637	1736	1811	1961	2211	2411	2636	1662	1796	1879	1946	2062	2162	2362
h_2	Alzata libera, da terra alle forche	[mm]	—	—	—	—	—	1256	1332	1482	1732	1932	2156	1194	1328	1410	1478	1594	1694	1894
h_4	Ingombro massimo	[mm]	2892	3342	3842	4242	4692	2891	3041	3341	3841	4241	4691	3816	4218	4467	4668	5016	5316	5916

S216			Duplex SAL Panoramico					Duplex GAL						Triplex GAL							
h_{23}	Altezza sollevamento (h_{13}+h_3)	[mm]	2350	2800	3300	3700	4150	2350	2500	2800	3300	3700	4150	3300	3700	3950	4150	4500	4800	5400	6000
h_3	Sollevamento forche	[mm]	2260	2710	3210	3610	4060	2260	2410	2710	3210	3610	4060	3210	3610	3860	4060	4410	4710	5310	5910
h_1	Ingombro minimo	[mm]	1737	1962	2212	2412	2637	1736	1811	1961	2211	2411	2636	1662	1796	1879	1946	2062	2162	2362	2562
h_2	Alzata libera, da terra alle forche	[mm]	—	—	—	—	—	1256	1332	1482	1732	1932	2156	1194	1328	1410	1478	1594	1694	1894	2096
h_4	Ingombro massimo	[mm]	2892	3342	3842	4242	4692	2891	3041	3341	3841	4241	4691	3816	4218	4467	4668	5016	5316	5916	6520

S220			Duplex SAL Panoramico					Duplex GAL						Triplex GAL			
h_{23}	Altezza sollevamento (h_{13}+h_3)	[mm]	2150	2600	3100	3500	3950	2150	2300	2600	3100	3500	3950	3200	3600	3850	4050
h_3	Sollevamento forche	[mm]	2060	2510	3010	3410	3860	2060	2210	2510	3010	3410	3860	3110	3510	3760	3960
h_1	Altezza, montante chiuso	[mm]	1737	1962	2212	2412	2637	1737	1812	1962	2212	2412	2637	1662	1796	1879	1946
h_2	Alzata libera, da terra alle forche	[mm]	—	—	—	—	—	1156	1232	1382	1632	1832	2056	1094	1228	1310	1378
h_4	Ingombro massimo	[mm]	2792	3242	3742	4142	4592	2792	2942	3242	3742	4142	4592	3816	4218	4467	4668

CESAB S215L - S216L - S220L Caratteristiche tecniche

CARATTERISTICHE				Bracci di supporto elevabili	Bracci di supporto elevabili	Bracci di supporto elevabili
1.1	Costruttore			CESAB	CESAB	CESAB
1.2	Modello			S215L	S216L	S220L
1.3	Alimentazione			Elettrico	Elettrico	Elettrico
1.4	Tipo di guida			A timone	A timone	A timone
1.5	Portata nominale	Q	[kg]	1450	1600	2000
	Portata bracci di supporto	Q	[kg]	2000	2000	2000
1.6	Baricentro del carico	c	[mm]	600	600	600
1.8	Distanza schiena forche/asse ant.					
	bracci di supporto sollevati	x	[mm]	661	661	644
	bracci di supporto abbassati	x	[mm]	692	692	675
1.9	Interasse, bracci di supporto sollevati	y	[mm]	1397	1397	1397
	Interasse, bracci di supporto abbassati	y	[mm]	1428	1428	1428
PESO						
2.1	Peso del carrello, con batteria		[kg]	1439	1439	1660
2.2	Pressione, con carico, su ruota trazione/pivottante/bracci di supporto		[kg]	540/495/1854	560/484/1995	670/512/2478
2.3	Pressione, senza carico, su ruota trazione/pivottante/bracci di supporto		[kg]	400/545/494	400/545/494	400/674/586
RUOTE						
3.1	Ruota trazione/pivottante/rulli forche			Poliuretano	Poliuretano	Poliuretano
3.2	Dimensione ruota, anteriore		[mm]	Ø 230	Ø 230	Ø 230
3.3	Dimensione ruota, posteriore		[mm]	Ø 85	Ø 85	Ø 85
3.4	Ruote aggiuntive (dimensioni)		[mm]	Ø 125	Ø 125	Ø 125
3.5	Ruote, numero anteriore/posteriore (x=ruote comandate)			1x+2/2 o 4	1x+2/2 o 4	1x+2/2 o 4
3.6	Larghezza carreggiata - anteriore	b_{10}	[mm]	585	585	585
3.7	Larghezza carreggiata - posteriore	b_{11}	[mm]	370	370	390
DIMENSIONI						
4.2	Ingombro minimo	h_1	[mm]	1946	1946	1946
4.3	Alzata libera	h_2	[mm]	1478	1478	1378
4.4	Sollevamento forche	h_3	[mm]	4060	4060	3960
	Altezza di sollevamento	h_{23}	[mm]	4150	4150	4050
4.5	Ingombro massimo	h_4	[mm]	4668	4668	4668
4.6	Sollevamento iniziale	h_5	[mm]	120	120	120
4.9	Altezza timone in posizione di guida, min./max.	h_{14}	[mm]	869/1294	869/1294	869/1294
4.15	Altezza, forche abbassate	h_{13}	[mm]	90	90	90
4.19	Lunghezza totale	l_1	[mm]	2045	2045	2056
4.20	Lunghezza carrello forche escluse	l_2	[mm]	895	895	906
4.21	Larghezza telaio	b_1/b_2	[mm]	790/—	790/—	790/—
4.22	Dimensioni forche	s/e/l	[mm]	70/180/1150	70/180/1150	70/185/1150
4.25	Scartamento esterno forche	b_5	[mm]	570	570	575
4.32	Luce da terra al centro interasse	m_2	[mm]	19,5	19,5	19,5
4.33	Corridoio di stivaggio per pallet 1000x1200 trasversale	A_{st}	[mm]	2448	2448	2458
4.34	Corridoio di stivaggio per pallet 800x1200 nel senso della lunghezza	A_{st}	[mm]	2340	2340	2353
4.35	Raggio di sterzata	W_a	[mm]	1493	1493	1590
DATI SULLE PRESTAZIONI						
5.1	Velocità di marcia con/senza carico		[km/h]	6,0/6,0	6,0/6,0	6,0/6,0
5.2	Velocità di sollevamento con/senza carico		[m/s]	0,17/0,33	0,15/0,31	0,13/0,24
5.3	Velocità di abbassamento con/senza carico		[m/s]	0,45/0,45	0,45/0,45	0,38/0,45
5.8	Pendenza superabile con/senza carico		[%]	7/12 [1)]	7/12 [1)]	7/12 [1)]
5.9	Tempo di accelerazione (oltre 10 m)		[s]	7,1	7,2	7,4
5.10	Freno di servizio			Elettromagnetico	Elettromagnetico	Elettromagnetico
MOTORE ELETTRICO						
6.1	Potenza motore di trazione S2 60 min		[kW]	1,8	1,8	1,8
6.2	Potenza motore di sollevamento a S3 15%		[kW]	3	3	3
6.4	Tensione batteria/capacità nominale K_5		[V/Ah]	24/300	24/300	24/300
6.5	Peso batteria		[kg]	195-270	195-270	195-270
6.6	Consumo energetico nel ciclo VDI		[kW/h/h]	1,078	1,078	
ALTRI						
8.1	Tipo di controllo motore			Controllo di trazione CESAB	Controllo di trazione CESAB	Controllo di trazione CESAB
8.4	Livello di rumorosità all'orecchio dell'operatore		[dB (A)]	66	66	67

[1)] Misurata in base allo standard aziendale. 8/12 con 1600 kg sui bracci di supporto.

I dati sono basati su configurazioni standard.

Le prestazioni e le dimensioni del carrello sono nominali e soggette a tolleranze.
I prodotti e le rispettive specifiche tecniche sono soggetti a modifiche senza preavviso.

CESAB

CESAB S215L - S216L - S220L Dimensioni e disegni

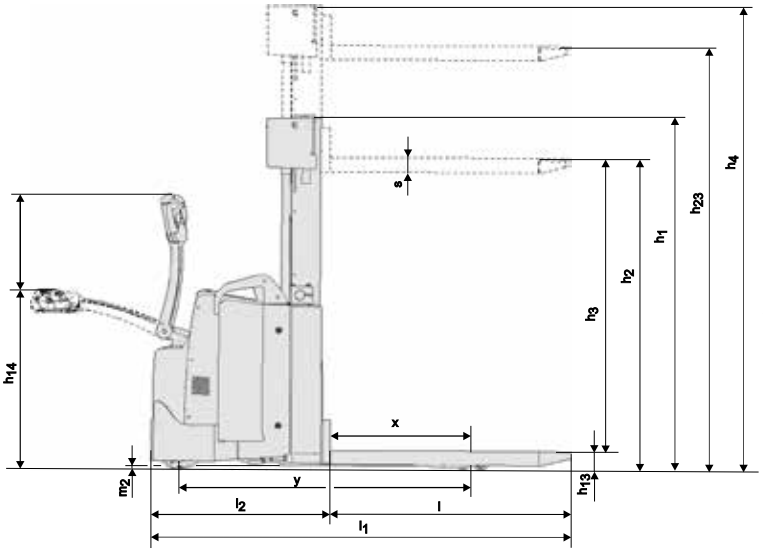

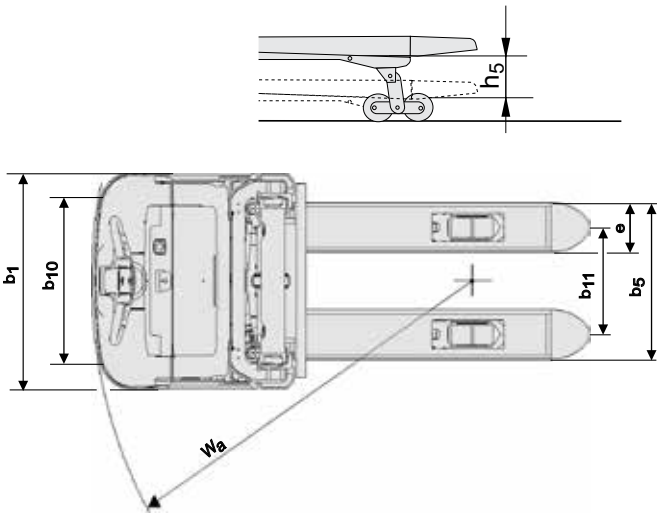

Caratteristiche in funzione del vano batteria

				S215L				S216L				S220L			
Cambio batteria				Dall'alto		Laterale		Dall'alto		Laterale		Dall'alto		Laterale	
Vani batteria				S	L	S	L	S	L	S	L	S	L	S	L
1.9	Interasse, bracci di supporto sollevati	y	[mm]	1397	1494	1397	1494	1397	1494	1397	1494	1397	1494	1397	1494
	Interasse, bracci di supporto abbassati	y	[mm]	1428	1525	1428	1525	1428	1525	1428	1525	1428	1525	1428	1525
4.19	Lunghezza totale	l_1	[mm]	2045	2142	2045	2142	2045	2142	2045	2142	2056	2153	2056	2153
4.20	Lunghezza carrello forche escluse	l_2	[mm]	895	992	895	992	895	992	895	992	906	1003	906	1003
4.33	Corridoio di stivaggio per pallet 1000x1200 trasversale	A_{st}	[mm]	2448	2545	2448	2545	2448	2545	2448	2545	2458	2555	2458	2555
4.34	Corridoio di stivaggio per pallet 800x1200 longitudinale	A_{st}	[mm]	2340	2437	2340	2437	2340	2437	2340	2437	2353	2450	2353	2450
4.35	Raggio di sterzata	W_a	[mm]	1493	1590	1493	1590	1493	1590	1493	1590	1493	1590	1493	1590
6.4	Tensione batteria/capacità nominale	K_5	[V/Ah]	24/300	24/500	24/300	24/500	24/300	24/500	24/300	24/500	24/300	24/500	24/300	24/500
6.5	Peso batteria, min.-max.		[kg]	195-310	345-405	195-310	345-405	195-310	345-405	195-300	345-405	195-310	345-405	195-310	345-405

Specifiche montanti

S215L			Duplex SAL Panoramico					Duplex GAL						Triplex GAL						
h_{23}	Altezza sollevamento (h_{13}+h_3)	[mm]	2350	2800	3300	3700	4150	2350	2500	2800	3300	3700	4150	3300	3700	3950	4150	4500	4800	5400
h_3	Sollevamento forche	[mm]	2260	2710	3210	3610	4060	2260	2410	2710	3210	3610	4060	3210	3610	3860	4060	4410	4710	5310
h_1	Ingombro minimo	[mm]	1737	1962	2212	2412	2637	1736	1811	1961	2211	2411	2636	1662	1796	1879	1946	2062	2162	2362
h_2	Alzata libera, da terra alle forche	[mm]	—	—	—	—	—	1256	1332	1482	1732	1932	2156	1194	1328	1410	1478	1594	1694	1894
h_4	Ingombro massimo	[mm]	2892	3342	3842	4242	4692	2891	3041	3341	3841	4241	4691	3816	4218	4467	4668	5016	5316	5916

S216L			Duplex SAL Panoramico					Duplex GAL						Triplex GAL						
h_{23}	Altezza sollevamento (h_{13}+h_3)	[mm]	2350	2800	3300	3700	4150	2350	2500	2800	3300	3700	4150	3300	3700	3950	4150	4500	4800	5400	6000
h_3	Sollevamento forche	[mm]	2260	2710	3210	3610	4060	2260	2410	2710	3210	3610	4060	3210	3610	3860	4060	4410	4710	5310	5910
h_1	Ingombro minimo	[mm]	1737	1962	2212	2412	2637	1736	1811	1961	2211	2411	2636	1662	1796	1879	1946	2062	2162	2362	2562
h_2	Alzata libera, da terra alle forche	[mm]	—	—	—	—	—	1256	1332	1482	1732	1932	2156	1194	1328	1410	1478	1594	1694	1894	2096
h_4	Ingombro massimo	[mm]	2892	3342	3842	4242	4692	2891	3041	3341	3841	4241	4691	3816	4218	4467	4668	5016	5316	5916	6520

S220L			Duplex SAL Panoramico					Duplex GAL						Triplex GAL			
h_{23}	Altezza sollevamento (h_{13}+h_3)	[mm]	2150	2600	3100	3500	3950	2150	2300	2600	3100	3500	3950	3200	3600	3850	4050
h_3	Sollevamento forche	[mm]	2060	2510	3010	3410	3860	2060	2210	2510	3010	3410	3860	3110	3510	3760	3960
h_1	Ingombro minimo	[mm]	1737	1962	2212	2412	2637	1737	1812	1962	2212	2412	2637	1662	1796	1879	1946
h_2	Alzata libera, da terra alle forche	[mm]	—	—	—	—	—	1156	1232	1382	1632	1832	2056	1094	1228	1310	1378
h_4	Ingombro massimo	[mm]	2792	3242	3742	4142	4592	2792	2942	3242	3742	4142	4592	3816	4218	4467	4668

CESAB S214S Caratteristiche tecniche

CARATTERISTICHE				Bracci di supporto allargati
1.1	Costruttore			CESAB
1.2	Modello			S214S
1.3	Alimentazione			Elettrico
1.4	Tipo di guida			A timone
1.5	Portata nominale	Q	[kg]	1400
1.6	Baricentro del carico	c	[mm]	600
1.8	Distanza schiena forche/asse ant.	x	[mm]	758
1.9	Interasse	y	[mm]	1443
PESO				
2.1	Peso del carrello, con batteria		[kg]	1509
2.2	Pressione, con carico, su ruota trazione/pivottante/bracci di supporto		[kg]	510/625/1774
2.3	Pressione, senza carico, su ruota trazione/pivottante/bracci di supporto		[kg]	360/630/519
RUOTE				
3.1	Ruota trazione/bracci di supporto			Poliuretano
3.2	Dimensione ruota, anteriore		[mm]	Ø 230
3.3	Dimensione ruota, posteriore		[mm]	Ø 140/Ø 85
3.4	Dimensione ruote aggiuntive		[mm]	Ø 125
3.5	Ruote, numero anteriore/posteriore (x=ruote comandate)			1x+2/2 o 4
3.6	Larghezza carreggiata - anteriore		[mm]	585
3.7	Larghezza carreggiata - posteriore	b_{11}	[mm]	985 *)
DIMENSIONI				
4.2	Ingombro minimo	h_1	[mm]	1946
4.3	Alzata libera	h_2	[mm]	1478
4.4	Sollevamento forche	h_3	[mm]	4060
	Altezza di sollevamento	h_{23}	[mm]	4100
4.5	Ingombro massimo	h_4	[mm]	4668
4.9	Altezza timone in posizione di guida, min./max.	h_{14}	[mm]	869/1294
4.10	Altezza braccio di supporto	h_{10}	[mm]	140 o 93
4.15	Altezza, forche abbassate	h_{13}	[mm]	50
4.19	Lunghezza totale	l_1	[mm]	2041
4.20	Lunghezza carrello forche escluse	l_2	[mm]	891
4.21	Larghezza telaio	b_1/b_2	[mm]	790/1172 *)
4.22	Dimensioni forche	s/e/l	[mm]	40/100/1150
4.25	Scartamento esterno forche	b_5	[mm]	250-890
4.26	Scartamento interno bracci di supporto	b_4	[mm]	900-1300
4.32	Luce da terra al centro interasse	m_2	[mm]	40/32,5
4.33	Corridoio di stivaggio per pallet 1000x1200 trasversale	A_{st}	[mm]	2517
4.34	Corridoio di stivaggio per pallet 800x1200 nel senso della lunghezza	A_{st}	[mm]	2396
4.35	Raggio di sterzata	W_a	[mm]	1600
DATI SULLE PRESTAZIONI				
5.1	Velocità di marcia con/senza carico		[km/h]	6,0/6,0
5.2	Velocità di sollevamento con/senza carico		[m/s]	0,17/0,33
5.3	Velocità di abbassamento con/senza carico		[m/s]	0,45/0,45
5.8	Pendenza superabile, con/senza carico 1)		[%]	8/12
5.9	Tempo di accelerazione (oltre 10 m)		[s]	7,1
5.10	Freno di servizio			Elettromagnetico
MOTORE ELETTRICO				
6.1	Potenza motore di trazione S2 60 min		[kW]	1,8
6.2	Potenza motore di sollevamento a S3 15%		[kW]	3
6.4	Tensione batteria/capacità nominale K_5		[V/Ah]	24/300
6.5	Peso batteria		[kg]	195-270
6.6	Consumo energetico nel ciclo VDI		[kW/h/h]	1,078
ALTRI				
8.1	Tipo di controllo motore			Controllo di trazione CESAB
8.4	Livello di rumorosità all'orecchio dell'operatore		[dB (A)]	66

1) Misurata in base allo standard aziendale.
*) Disponibili anche altre opzioni.
I dati sono basati su configurazioni standard.

Le prestazioni e le dimensioni del carrello sono nominali e soggette a tolleranze.
I prodotti e le rispettive specifiche tecniche sono soggetti a modifiche senza preavviso.

CESAB

CESAB S214S Dimensioni e disegni

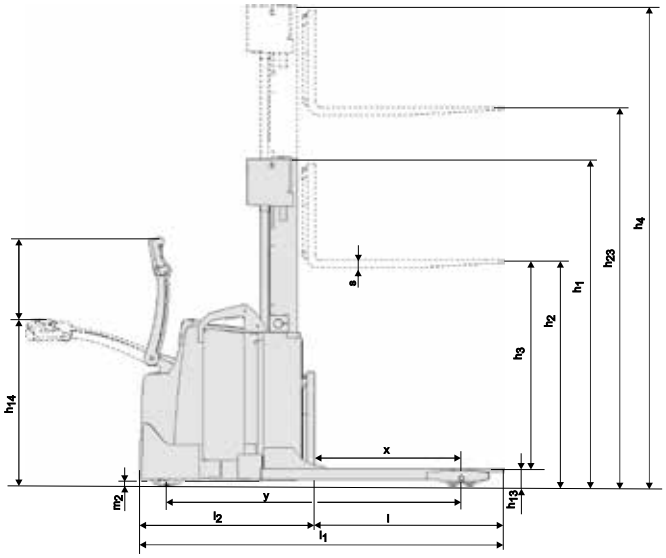

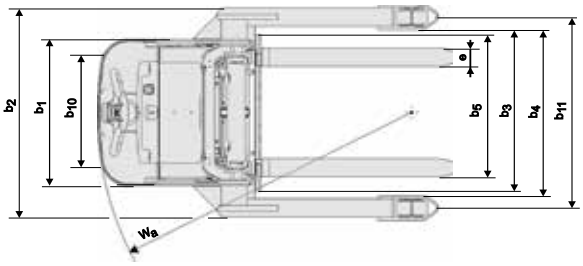

Caratteristiche in funzione del vano batteria

				S214S	
Cambio batteria				DALL'ALTO	
Vano batteria				S	L
1.9	Interasse	y	[mm]	1443	1540
4.19	Lunghezza totale	l_1	[mm]	2041	2138
4.20	Lunghezza carrello forche escluse	l_2	[mm]	891	988
4.33	Corridoio di stivaggio per pallet 1000x1200 trasversale	A_{st}	[mm]	2517	2615
4.34	Corridoio di stivaggio per pallet 800x1200 longitudinale	A_{st}	[mm]	2396	2494
4.35	Raggio di sterzata	W_a	[mm]	1600	1698
6.4	Tensione batteria/capacità nominale	K_5	[V/Ah]	24/300	24/500
6.5	Peso batteria, min.-max.		kg	195-310	345-405

Specifiche montanti

S214S			Duplex SAL Panoramico					Duplex GAL						Triplex GAL					
h_{23}	Altezza sollevamento (h_{13}+h_3)	[mm]	2300	2750	3250	3650	4100	2300	2450	2750	3250	3650	4100	3650	3900	4100	4450	4750	5350
h_3	Sollevamento forche	[mm]	2210	2660	3160	3560	4010	2210	2360	2660	3160	3560	4010	3560	3810	4010	4360	4660	5260
h_1	Ingombro minimo	[mm]	1737	1962	2212	2412	2637	1736	1811	1961	2211	2411	2636	1796	1879	1946	2062	2162	2362
h_2	Alzata libera, da terra alle forche	[mm]	—	—	—	—	—	1256	1332	1482	1732	1932	2156	1328	1410	1478	1594	1694	1894
h_4	Ingombro massimo	[mm]	2892	3342	3842	4242	4692	2891	3041	3341	3841	4241	4691	4218	4467	4668	5016	5316	5916

I dati contenuti in questa scheda tecnica sono stati determinati in conformità a specifiche di prova standard. Le prestazioni indicate possono variare in base alla configurazione e alle condizioni del carrello così come alle condizioni dell'ambiente di lavoro. Le disponibilità e le specifiche tecniche dei carrelli sono determinate localmente e possono essere soggette a cambiamenti senza preavviso. Per ulteriori dettagli vi preghiamo di consultare il vostro concessionario autorizzato CESAB. SPEC_S200_IT_2019 / P&B S200 V34 – Copyright CESAB Material Handling Europe.